Alarma para vehículo

HM

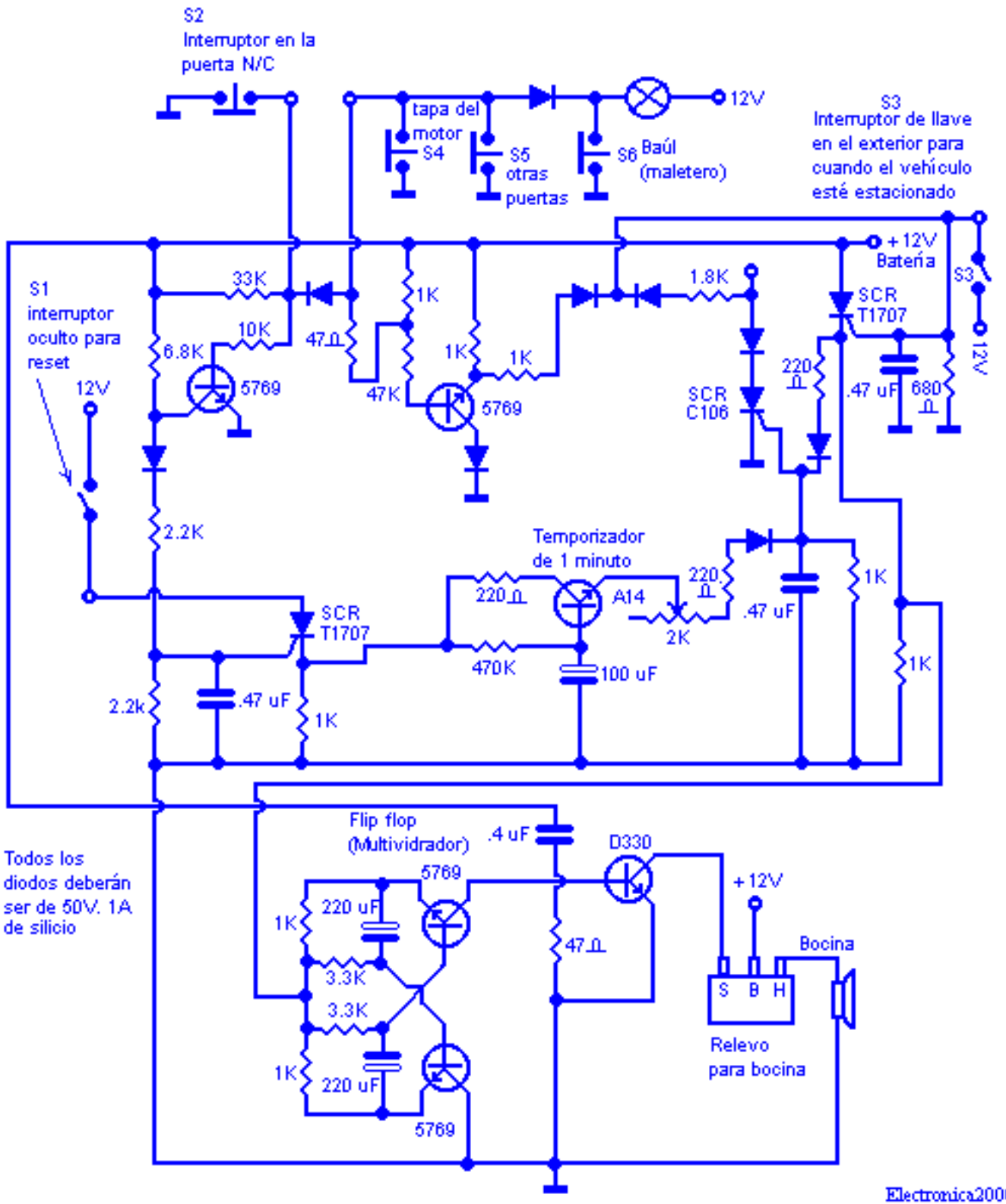

Electronica2000