Alarma para proteger àreas con vidrios

HM

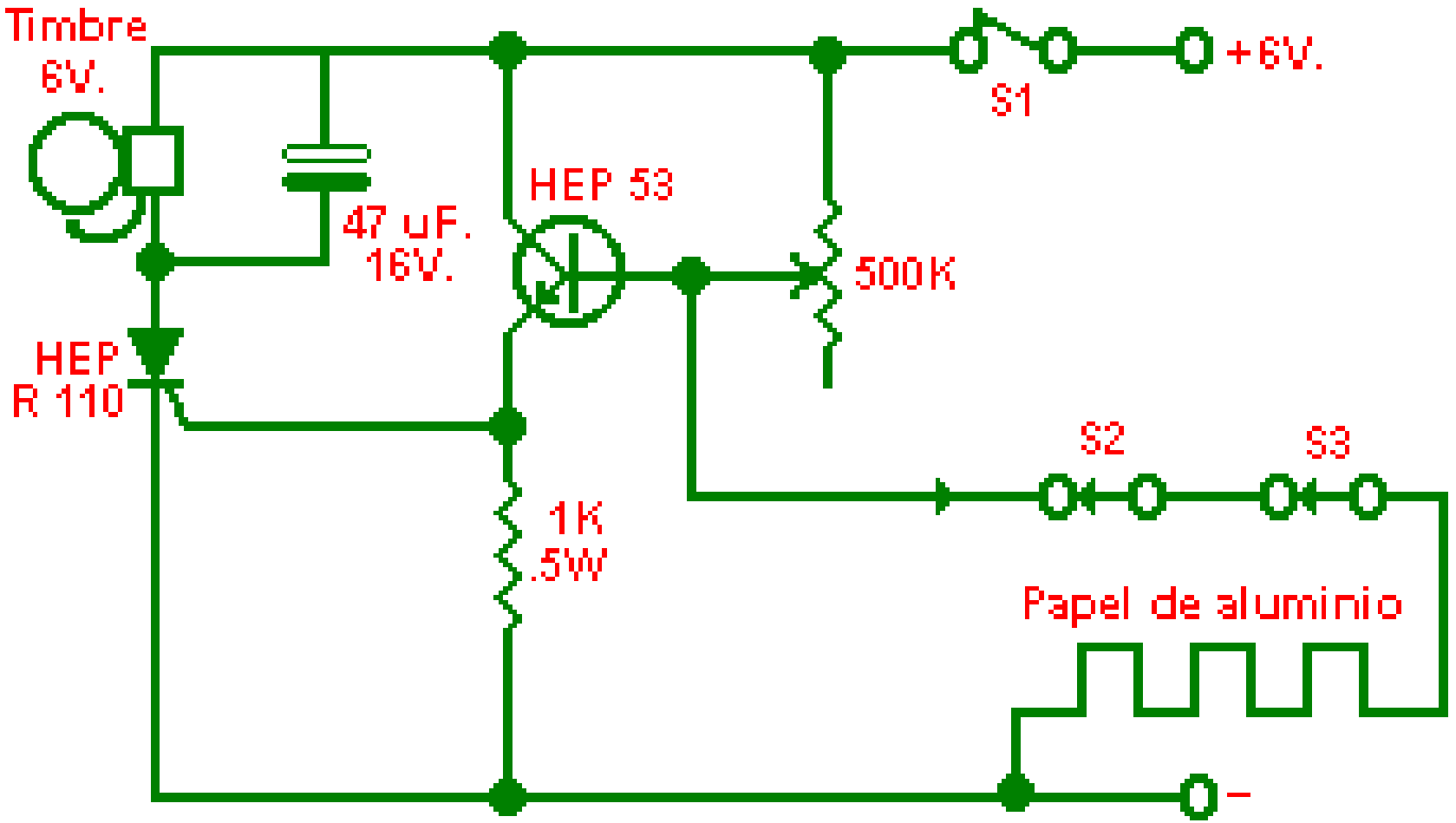

Electronica2000