Colaboración de: Gustavo Telefanko
(Argentina)

TEMPORIZADOR

HM

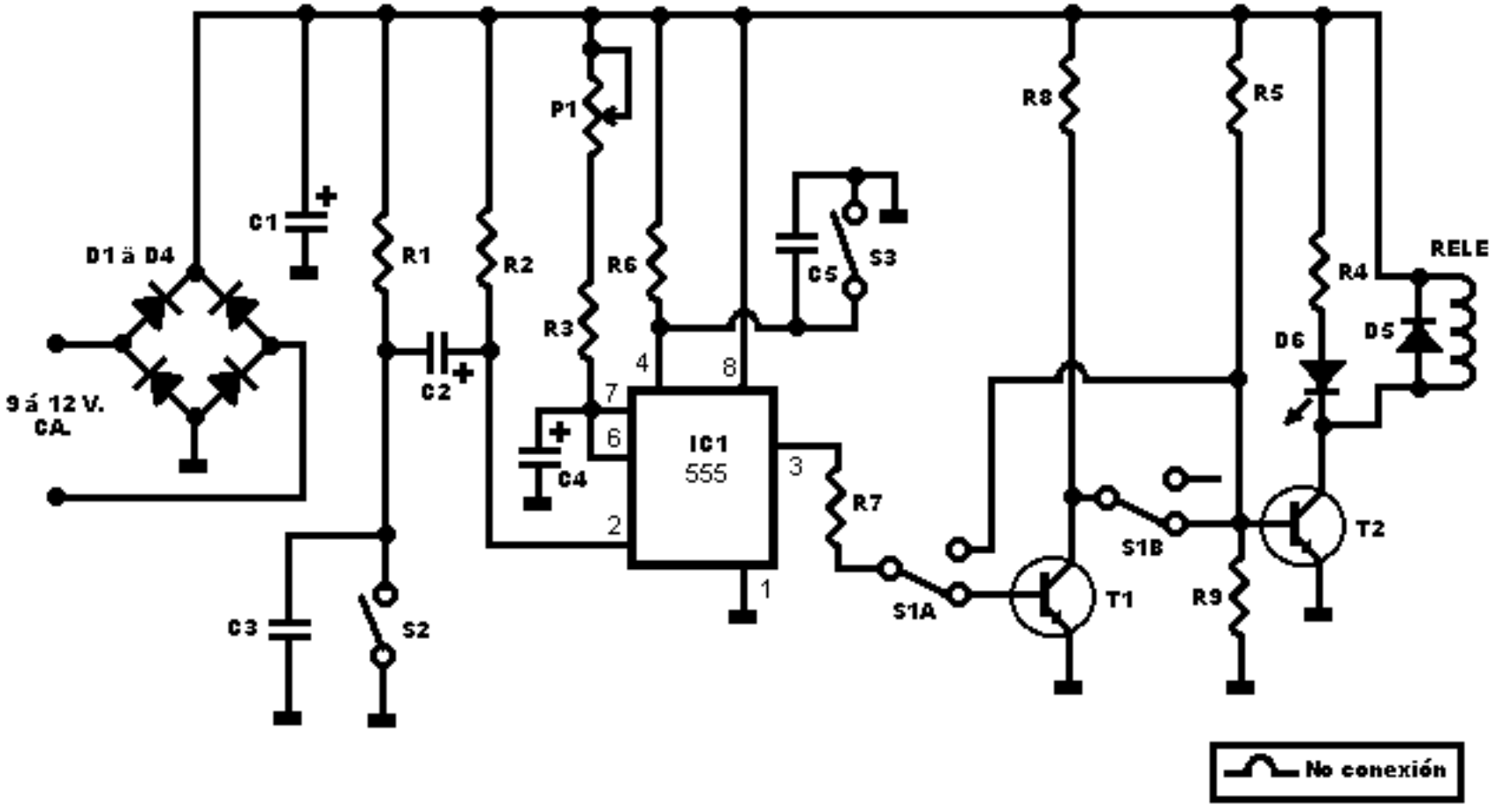

RESISTORES
R1, R2: 10K
R3, R9: 1K
R4: 1.2K
R5: 22K
R7: 3.3K
R8: 4.7K
P1: Potenciómetro 1M(lineal)

SEMICONDUCTORES
D1 á D4: 1N4007
D5: 1N4148
D6: Led 5 mm(rojo)
T1: BC548
T2: CB337
IC1: LM555

CAPACITORES
C1: 470 mF. 16v(electrolítico)
C2: 1 mF. 50 V.(electrolítico)
C3, C5: 10 nF.(cerámico)
C4: 1000 mF. 16 V.(electrolítico)

VARIOS
S1: Llave doble inversora
S2, S3: Pulsador NA
Rele simple inversor de 12 Vcc.
Transformador de 110/220V(primario) 9 á 12 V(secundario)